CAMPBELL HAUSFELD

Contractor Air Compressors
Compresseurs D'Air Pour Entrepreneurs
Compresores de Aire Para Contratistas

Replacement Parts List
Liste De Pièces De Rechange
Lista de Repuestos

VT613199

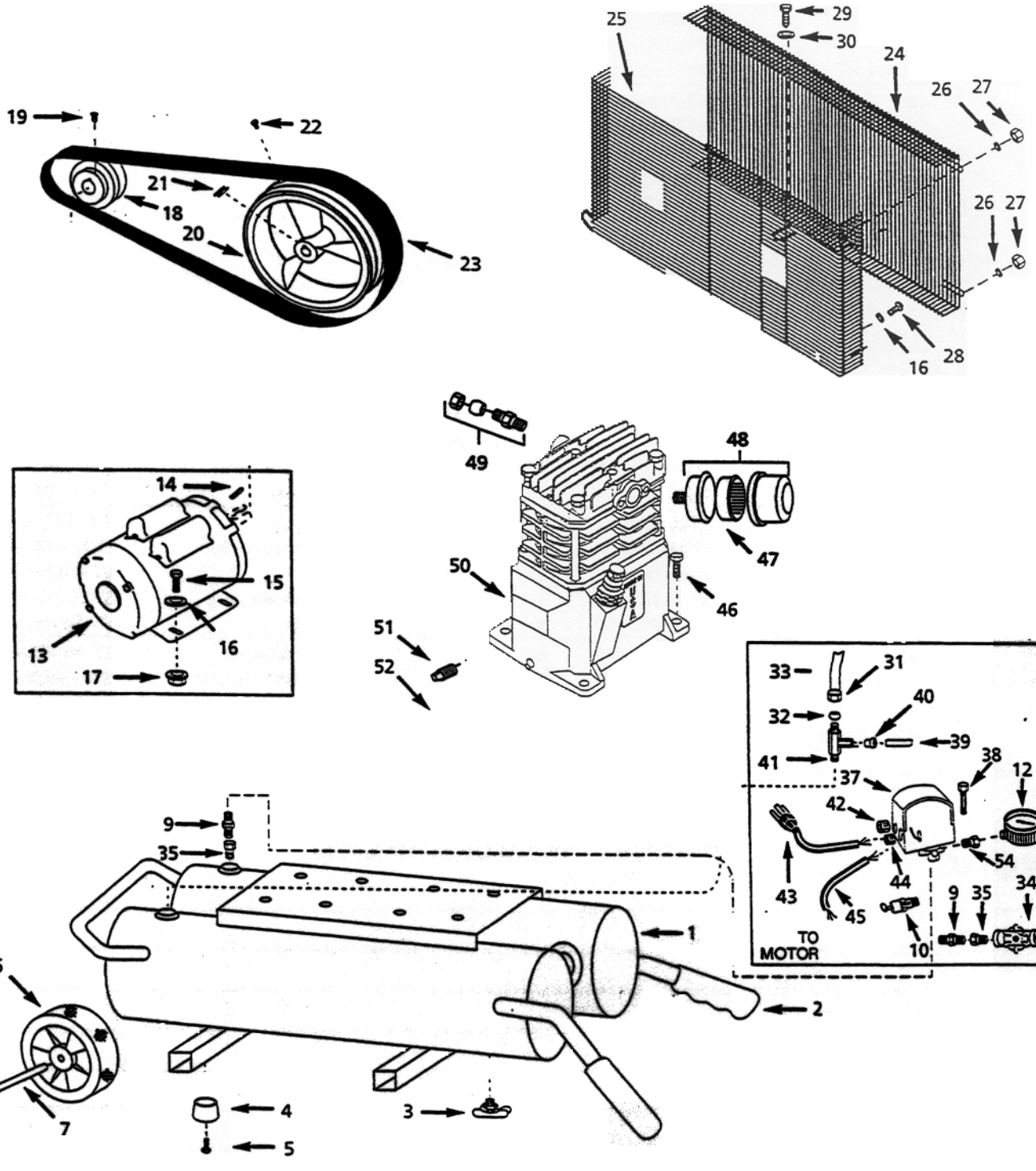

For Replacement Parts, Call 1-800-543-8622

Please provide following information:
-Model number
-Serial number (if any)
-Part descriptions and number as shown in parts list

Address parts correspondence to:
Campbell Hausfeld
100 Production Drive
Harrison, OH 45030

Ref. No.	Description	VT613199	Qty
1	Tank	AR019699KK	1
2	Handle grip	ST118500AV	2
3	Drain cock	D-1401	2
4	Rubber foot	ST158300AV	4
5	10-24 x 3/4 Screw	ST116400AV	4
6	10" Wheel	WA003800AV	1
7	Axle	A-580300MA	1
8	Cotter pin	ST118300AV	2
9	1/4" Nipple	HF002401AV	2
10	ASME Safety valve	V-215100AV	1
11	NOT USED	–	–
12	Gauge	GA016300AV	1
13	Electric motor	MC035601AJ	1
14	3/16" sq. x 11/4" Key	KE000903AV	1
15	5/16" - 18 Hex head screw	ST016000AV	4
16	5/16" Washer	ST011200AV	7
17	5/16" - 18 Locknut	ST146000AV	4
18	Pulley	PU015300AG	1
19	1/4" - 20 x 1/2" Square hd set screw	ST012200AV	1
20	Flywheel	PU005900AG	1
21	3/16" Key	KE000900AV	1
22	3/8" - 16 x 3/4 Setscrew	ST026200AV	
23	Belt	BT023300AV	1
24	Belt guard (front)	BG303700AV	1
25	Belt guard (back)	BG218300AV	1
26	#10 Flatwasher	ST070906AV	4
27	#10-24 Locknut	ST163200AV	4
28	5/16 - 12 x 3/4" Self-tapping screw	ST016500AV	3
29	10-24 x 5/8" Self tapping screw	ST046500AV	1
30	#10 Spring washer	ST109003AV	
31	Compression nut	ST033001AV	1
32	Ferrule	ST067300AV	1
33	Discharge tube	VT043099AP	1
34	Globe valve	AV200000AV	1
35	Reducer	ST006400AV	2
36	NOT USED	–	–
37	Pressure switch	CW207563AV	1
38	Unloader valve	CW000100AV	1
39	Unloader tube	ST117804AV	1
40	Push-in fitting	ST081301AV	1
41	Check valve	CV220301AJ	1
42	Strain relief (Power cord)	ST044600AV	1
43	Power cord with plug	EC002105AV	1
44	Strain relief (Motor cord)	ST043200AV	1
45	Motor cord	EC008001AV	1
46	5/16-12 x 1-1/4" Self-tapping Screw	ST073249AV	4
47	Filter element	ST073916AV	1
48	Filter assembly	ST073915AV	1
49	Compression assembly	ST018300AV	1
50	Pump	VT470200KB	1
51	1/8 - 27 Oil drain plug	ST022300AV	1
52	Oil drain cap	ST150100AV	1
53	Oil drain extension	ST149100AV	1
54	1/4" x 1/8" NPT reducer	ST071407AV	1

(†) Motor parts available from motor manufacturer.

Notes

Para ordenar repuestos, llame al 1-800-543-8622

Sírvase darnos la siguiente información:
-Número del modelo
-Número de Serie (de haberlo)
-Descripción y número del repuesto según la lista de repuestos

Puede escribirnos a:
Campbell Hausfeld
100 Production Drive
Harrison, OH 45030

No. de Ref.	Descripción	VT613199	Ctd.
1	Tanque	AR019699KK	1
2	Mango	ST118500AV	2
3	Llave de salida	D-1401	2
4	Pata de goma	ST158300AV	4
5	Tornillo de 10-24 x 3/4	ST116400AV	4
6	Rueda de 10"	WA003800AV	1
7	Eje	A-580300MA	1
8	Pasador	ST118300AV	2
9	Niple de 1/4" (6,3mm)	HF002401AV	2
10	Válvula de seguridad ASME	V-215100AV	1
11	NO SE USA	–	–
12	Manómetro	GA016300AV	1
13	Motor eléctrico	MC035601AJ	1
14	Chaveta de 3/16" x 11/4"	KE000903AV	1
15	Tornillo Hex. de 5/16" - 18	ST016000AV	4
16	Arandela de 5/16"	ST011200AV	7
17	Tuerca de seguridad de 5/16" - 18	ST146000AV	4
18	Polea	PU015300AG	1
19	Tornillo de 1/4" - 20 x 1/2"	ST012200AV	1
20	Volante	PU005900AG	1
21	Chaveta de 3/16"	KE000900AV	1
22	Tornillo de 3/8" - 16 x 3/4	ST026200AV	1
23	Banda	BT023300AV	1
	Tapa protectora de bandas (frontal)	BG303700AV	1
25	Tapa protectora de bandas (posterior)	BG218300AV	1
26	Arandela plana #10	ST070906AV	4
	Tuerca de seguridad #10-24 Tornillo autorroscante de 5/16 - 12 x 3/4"	ST016500AV	3
29	Tornillo autorroscante de 10-24 x 5/8"	ST046500AV	1
30	Arandela elástica #10	ST109003AV	1

No. de Ref.	Descripción	VT613199	Ctd.
31	Tuerca de compresión	ST033001AV	1
32	Tapa de compresión	ST067300AV	1
33	Tubo de desfogue	VT043099AP	1
34	Válvula de globo	AV200000AV	1
35	Reductor	ST006400AV	2
36	NO SE USA	–	–
37	Presostato	CW207563AV	1
38	Válvula de desfogue	CW000100AV	1
39	Tubo de desfogue	ST117804AV	1
40	Ajuste de empuje	ST081301AV	1
41	Válvula de chequeo	CV220301AJ	1
42	Relevo de tensión (Cordón eléctrico)	ST044600AV	1
43	Cordón eléctrico con enchufe	EC002105AV	1
44	Relevo de tensión (Cordón del motor)	ST043200AV	1
45	Cordón del motor	EC008001AV	1
46	Tornillo autorroscante de 5/16-12 x 1-1/4"	ST073249AV	4
47	Elemento del filtro	ST073916AV	1
48	Filtro	ST073915AV	1
49	Ensamblaje de compresión	ST018300AV	
50	Cabezal	VT470200KB	1
	Tapón de 1/8 - 27 para el drenaje de aceite	ST022300AV	1
52	Tapa del drenaje de aceite	ST150100AV	1
53	Extensión del drenaje de aceite	ST149100AV	
54	Reductor de 1/4" x 1/8" NPT	ST071407AV	

(†) Para ordenar las piezas del motor debe comunicarse con el fabricante.

Notes