CAMPBELL HAUSFELD

Vertical Air Compressors
Compressores De Aire Verticals
Compressores de Ar Verticais

Replacement Parts List
Lista De Repuestos
Lista de Peças de Reposição

VT624201, VT559502 & VT627600

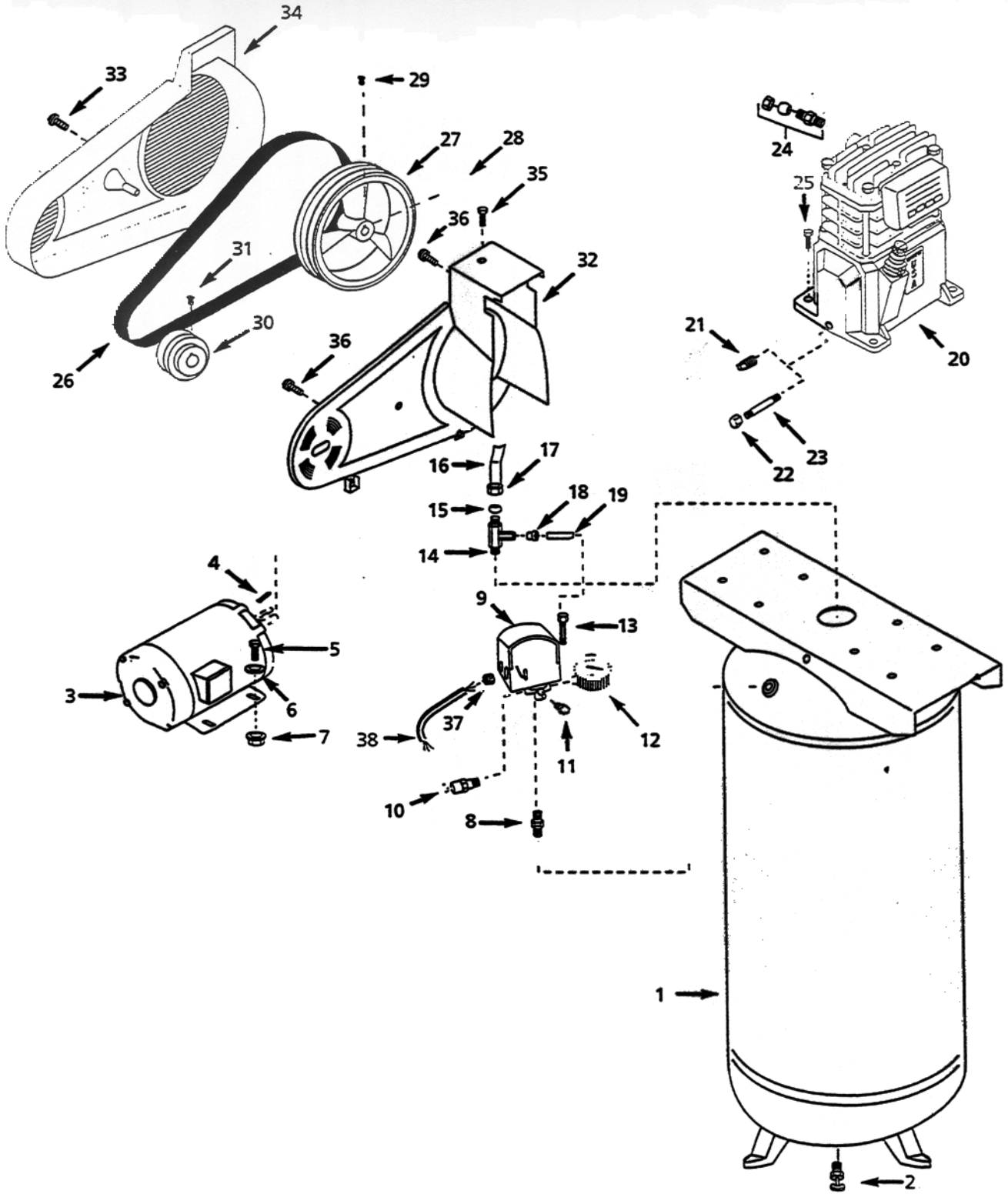

For Replacement Parts, Call 1-800-543-8622
Para ordenar repuestos, sírvase llamar al concesionario más cercano a su domicilio
Para Peças de Reposição, telefone para seu concessionário mais cercano

Address parts correspondence to:
Puede escribirnos a:
Endereço para pedidos de peças:

Campbell Hausfeld
100 Production Drive
Harrison, OH 45030

Please provide following information:
-Model number
-Serial number (if any)
-Part descriptions and number as shown in parts list

Sírvase darnos la siguiente información:
-Número del modelo
-Número de serie (de haberlo)
-Descripción y número del repuesto según la lista de repuestos

Favor fornecer as seguintes informações:
Número do modelo
Número de série (caso haja algum)
Descrição das peças e número como mostrado na lista de peças.

Ref. No.	Description	Descripción	Descrição	VT624201	VT559502	VT627600	Qty.
1	Tank	Tanque	Tanque	AR040000KK	AR040200KK	AR040200KK	1
2	Drain cock	Llave de salida	Torneira de drenagem	D-1401	D-1401	D-1401	1
3	Electric Motor	Motor Eléctrico	Motor elétrico	MC083400AV	MC006100AJ	MC083400AV	1
4	3/16" sq. x 1.44" Key	Chaveta de 3/16" sq. x 1"	Chave de 3/16" sq. x 1.44"	KE000903AV	KE000903AV	KE000903AV	1
5	5/16"- 18 Hex head screw	Tornillo de cabeza Hex de 5/16"- 18	Parafuso de cabeça sextavada de 5/16"- 18	ST016000AV	ST016000AV	ST016000AV	4
6	5/16" Washer	Arandela de 5/16"	Arruela de 5/16	ST011200AV	ST011200AV	ST011200AV	4
7	5/16"- 18 Locknut	Tuerca de seguridad de 5/16"- 18	Contraporca de fixação de 5/16"- 18	ST146000AV	ST146000AV	ST146000AV	4
8	1/4" Nipple	Niple de 1/4"	Niple de 1/4"	HF002401AV	HF002401AV	HF002401AV	1
9	Pressure switch	Presostato	Interruptor de pressão	CW207563AV	CW207563AV	CW207563AV	1
10	ASME Safety valve	Válvula de Seguridad ASME	Válvula de segurança ASME	V-215100AV	V-215100AV	V-215100AV	1
11	Plug	Enchufe	Tampão	ST022500AV	ST022500AV	ST022500AV	1
12	Gauge	Manómetro	Manômetro	GA016700AV	GA016700AV	GA016700AV	1
13	Unloader valve	Válvula de desfogue	Válvula de descarga	CW000100AV	CW000100AV	CW000100AV	1
14	Check valve	Válvula de chequeo	Válvula de retenção	CV220301AJ	CV220301AJ	CV220301AJ	1
15	Ferrule	Tapa de contacto	Virola	ST067300AV	ST067300AV	ST067300AV	1
16	Discharge tube	Tubo de salida	Tubo de descarga	VT043300AP	VT043400AP	VT043400AP	1
17	Compression nut	Tuerca de compresión	Porca de compressão	ST033001AV	ST033001AV	ST033001AV	1
18	Push-in fitting	Ajuste de empuje	Conexão de impulso	ST081301AV	ST081301AV	ST081301AV	1
19	Unloader tube	Tubo de salida	Tubo descarregador	ST117802AV	ST117802AV	ST117802AV	1
20	Pump	Cabezal	Bomba	VT470000KB	VT470000KB	VT470000KB	1
21	1/8"- 27 Oil drain plug	Tapón del drenaje de aceite de 1/8"- 27	Tampão do canal de óleo de 1/8 "- 27	ST022300AV	ST022300AV	ST022300AV	1
22	Oil drain cap	Tapa del drenaje de aceite	Tampa do canal de óleo	ST150100AV	ST150100AV	ST150100AV	1
23	Oil drain extension	Extensión del drenaje de aceite	Extensão do canal de óleo	ST083800AV	ST083800AV	ST083800AV	1
24	Compression assembly	Ensamblaje de compresión	Conjunto de compressão	ST018300AV	ST018300AV	ST018300AV	1
25	5/16"- 12 x 3/4" Self-tap scr	Tornillo autorroscante de 5/16"- 12 x 3/4"	Parafuso de roscamento autom. de 5/16"-12 x 3/4"	ST016500AV	ST016500AV	ST016500AV	4
26	Belt	Banda	Correia	BT023100AV	BT020400AV	BT020400AV	1
27	Flywheel	Volante	Volante	PU015900AG	PU015900AG	PU015900AG	1
28	3/16" x 1"Key	Chaveta de 3/16" sq. x 1"	Chave de 3/16" x 1	KE000900AV	KE000900AV	KE000900AV	1
29	3/8"- 16 x 3/4" Setscrew	Tornillo de 3/8"- 16 x 3/4"	Parafuso de aperto de 3/8" 16 x 3/4	ST026200AV	ST026200AV	ST026200AV	1
30	Pulley	Polea	Polia	PU012700AG	PU012600AG	PU012600AG	1
31	1/4"- 20 x 1/2" Sq hd set scr	Tornillo de cabeza cuadrada de 1/4"- 20 x 1/2"	Parafuso de cabeça quadrada de 1/4"- 20 x 1/2"	ST012200AV	ST012200AV	ST012200AV	1
32	Belt guard (back)	Tapa protectora de bandas (posterior)	Protetor da correia (traseiro)	BG217900AV	BG217900AV	BG217900AV	1
33	Plascrew	Torrillo	Parafuso de roscamento autom. de 1/4"- 20 x 1/2"	ST058502AV	ST058502AV	ST058502AV	1
34	Belt guard (front)	Tapa protectora de bandas (frontal)	Protetor da correia (dianteiro)	BG217800AV	BG217800AV	BG217800AV	1
35	5mm x 31mm Self-tap scr	Tornillo autorroscante de 5mm x 31mm	Parafuso de roscamento autom. de 5mm x 31 mm	ST129303AV	ST129303AV	ST129303AV	1
36	#10-24 x 5/16" Self-tap scr	Tornillo autorroscante de 10-24 x 5/16"	Parafuso de roscamento autom. de 10-24 - 5/16"	ST042400AV	ST042400AV	ST042400AV	4
37	Motor cord	Cordón del motor	Cabo do motor	---	EC011302AV	---	1
38	Strain relief	Relevo de tension	Aliviador de tensão	---	ST043200AV	---	1